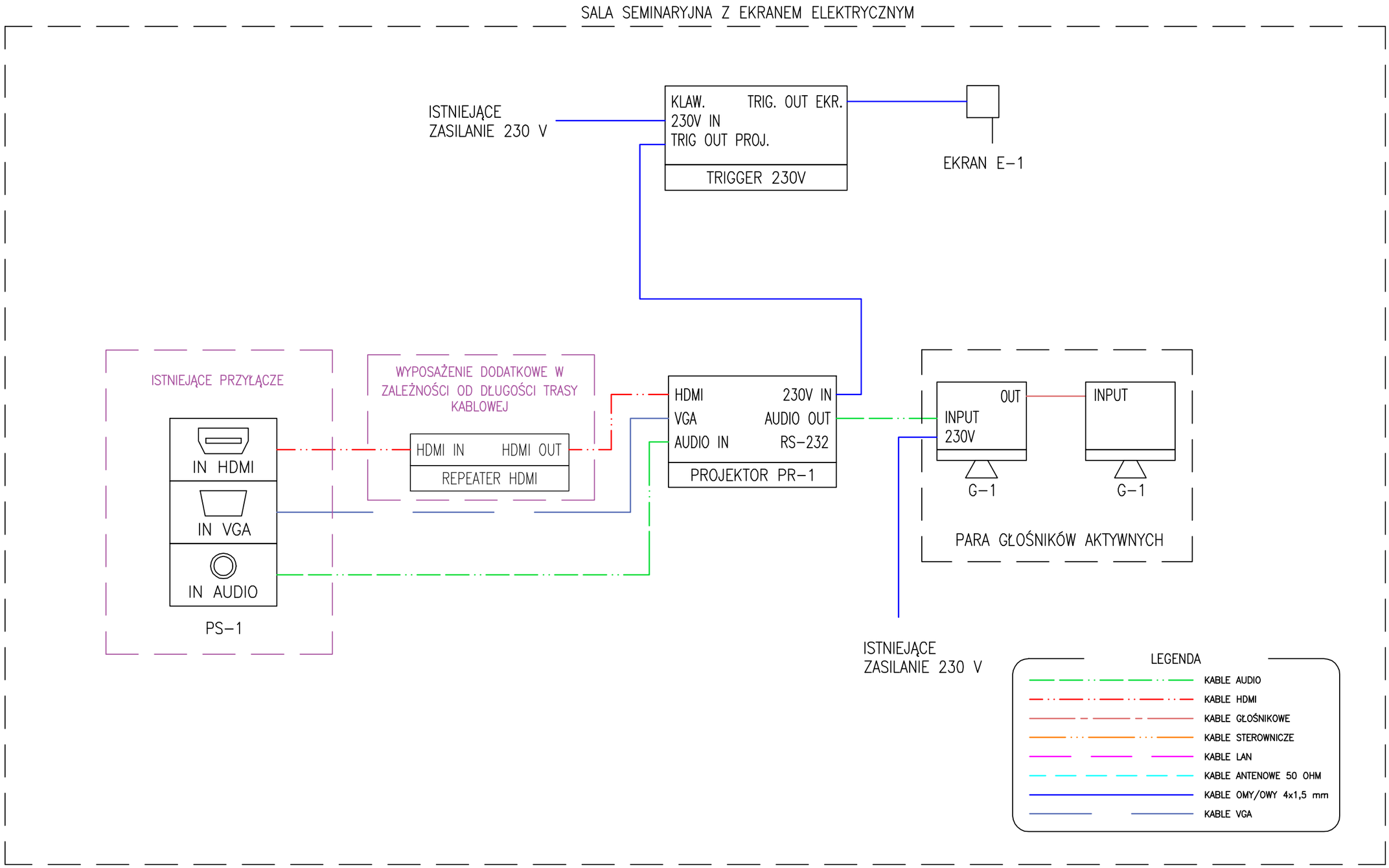Załącznik nr 4 do specyfikacji