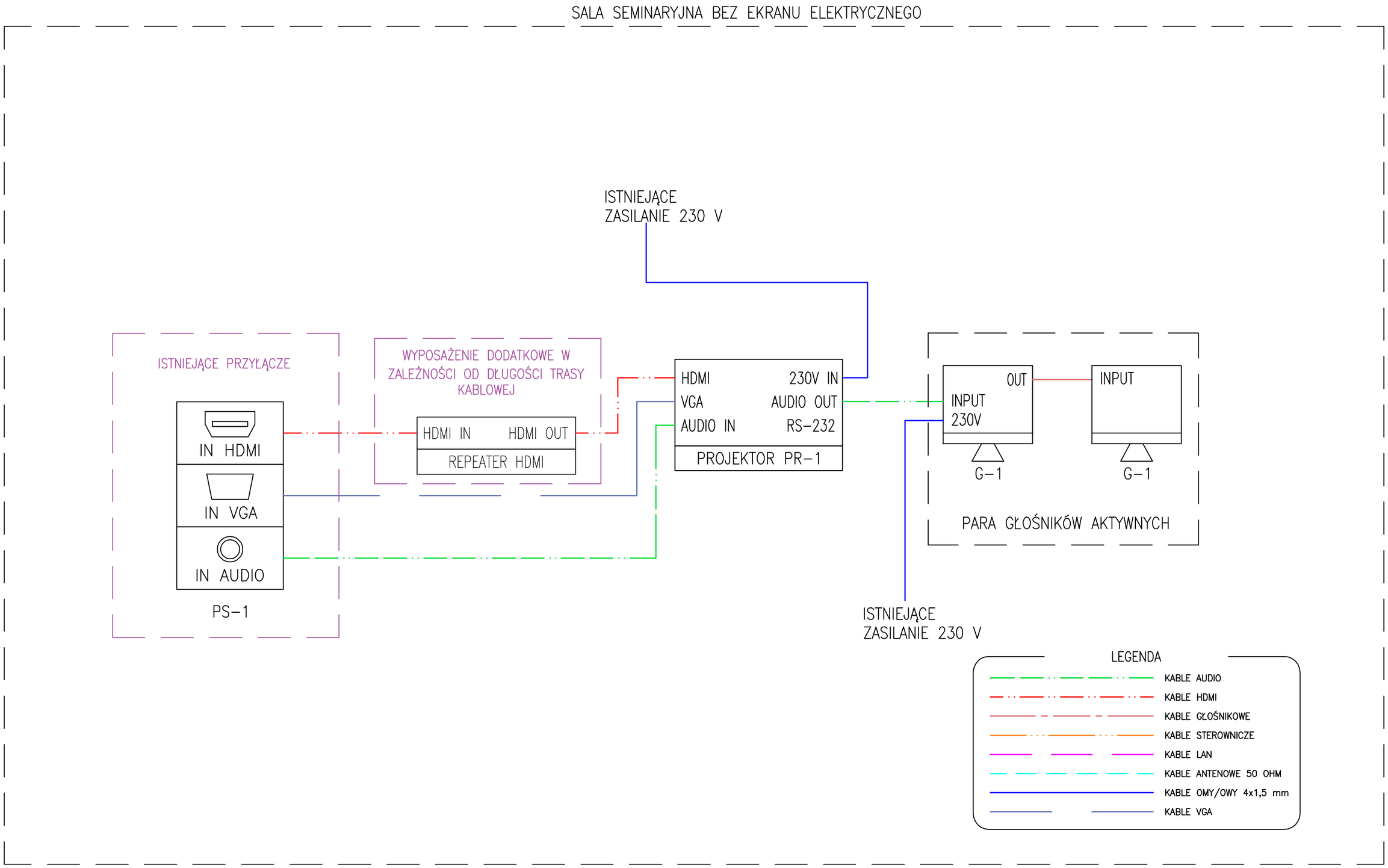Załącznik nr 3 do specyfikacji